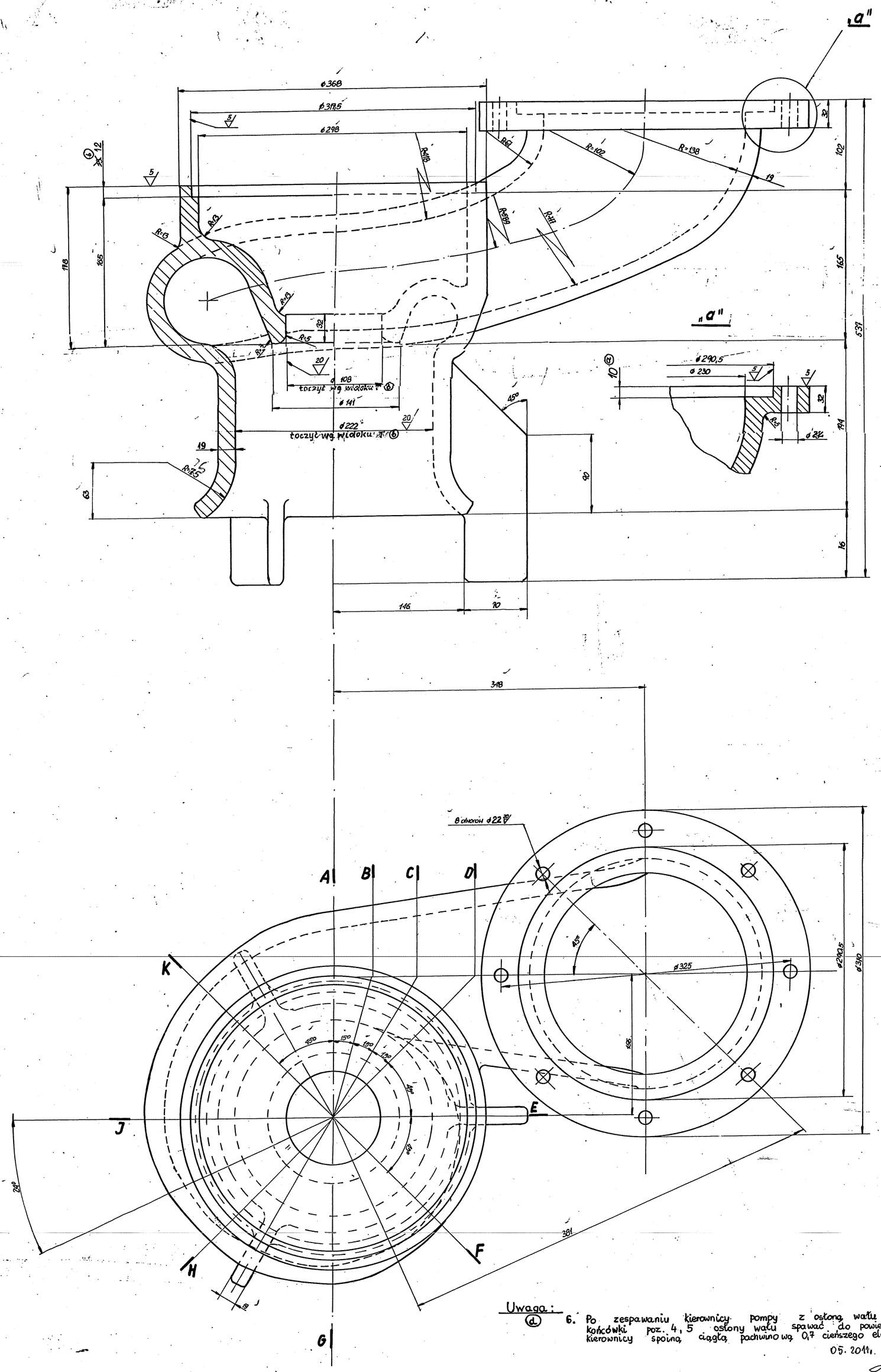

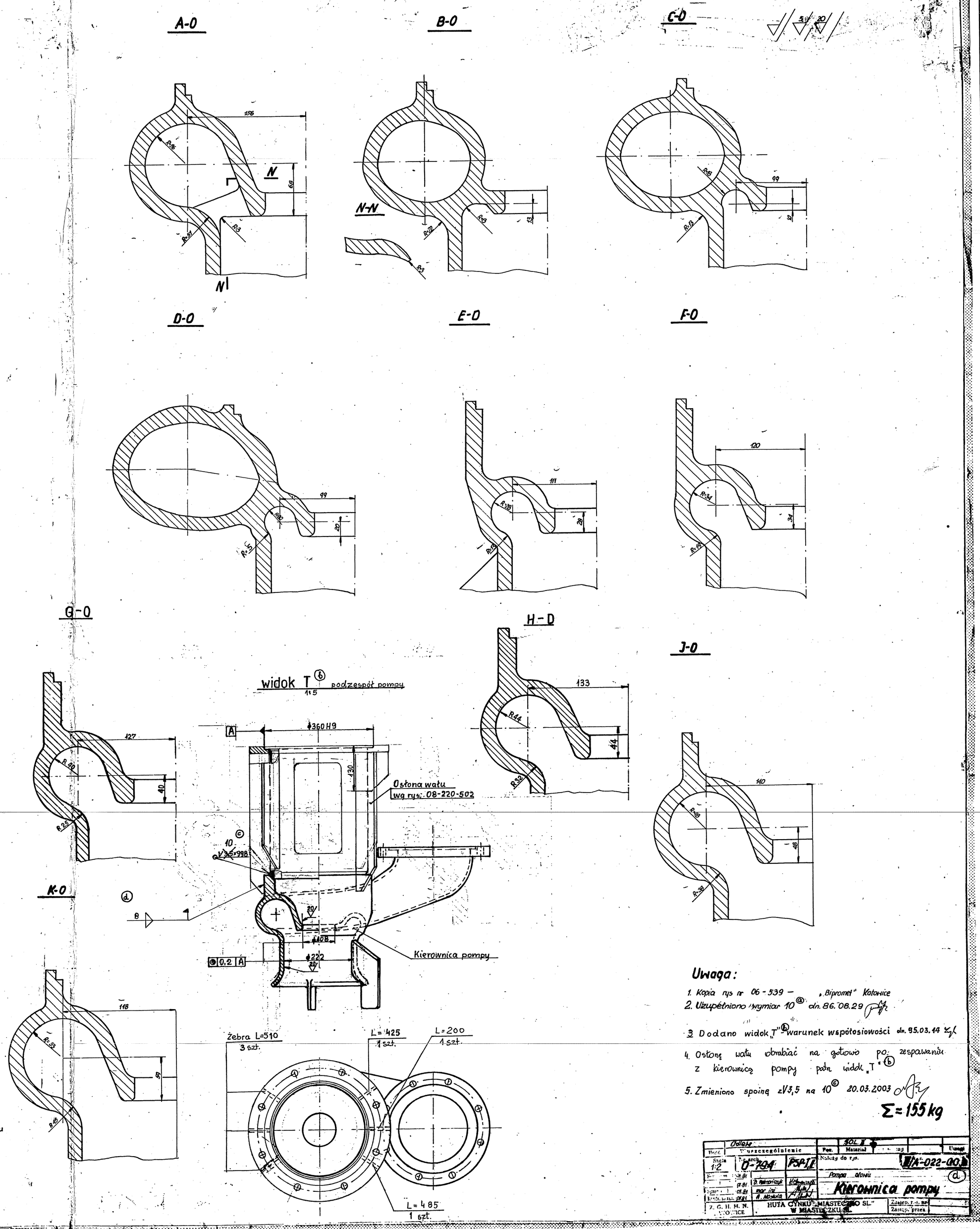

Uwaga:

(d) 6. Po zespawaniu kierownicy pompy z osłoną wału końcówki poz. 4, 5 osłony wału spawać do powierzchni kierownicy spoiną ciągłą pachwinową 0,7 cieńszego elementu

05. 2011.

Uwaga:

1. Kopia rys nr 06-539 – „Bipromet" Katowice
2. Uzupełniono wymiar 10 (a) dn. 86.08.29
3. Dodano widok „T" (b) warunek współosiowości dn. 95.03.14
4. Osłonę wału obrabiać na gotowo po zespawaniu z kierownicą pompy patrz widok „T" (b)
5. Zmieniono spoinę ∨3,5 na 10 (c) 20.03.2003

Σ = 155 kg

Data	Nazwisko			Poz.	Materiał	Uwagi
Skala 1:2	Nr rys. 0-794	PSP II		Nakręty do rys.		II/A-022-00 (d)
				Pompa olejowa		Kierownica pompy
Z. G. H. M. N. WODICE	HUTA CYNKU „MIASTECZKO ŚL." W MIASTECZKU ŚL.			Zastrz. p. n.		Zastrz. przez